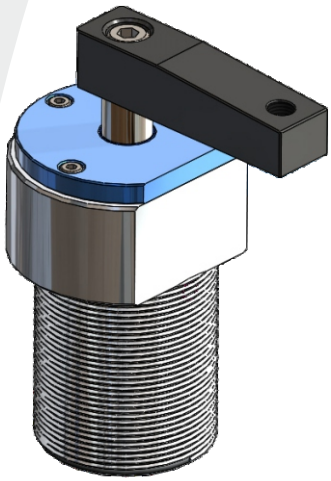

Sipariş Kodu / Ordering Code

K89Y R 40 90 S

- **Manyetik** / Magnet
- **Dönme Açısı** / Swivel Angle
- **Çap** / Bore Size (mm)
- **Dönüş Yönü** / Rotation Way
- **Model** / Model

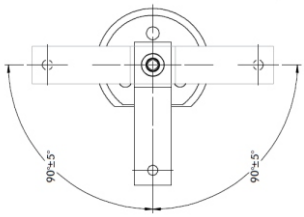

L: Sola Dönüş / Turn Left
R: Sağa Dönüş / Turn Right
S: Başlama Noktası / Starting Point

Çap / Bore (mm)	**20 / 32**	**40**	**50 / 63**
Çalışma Şekli / Acting Type	**Çift Etkili** / Double Acting		
Dönme Açısı / Swivel Angle	90° ±5°		
Dönme Yönü / Swivel Direction	**Sol ve Sağ** / Left or Right		
Akışkan / Fluid	**Hava** / Air		
Çalışma Basıncı / Working Pressure	6 bar		

Çap Bore (mm)	**Strok** Stroke (mm)	**Dönme Stroğu** Travel During Rotation (mm)	**Dikey Tutma Stroğu** Vertical Clamp Stroke (mm)	**Klemp Hacmi** Clamp Volume (cm^3)	**Klemp Kuvveti** Clamp Force 6bar (87psi) N	**Ağırlık** Weight kg
20	20	10	10	4.71	97	0.28
32	21	11	10	12.47	280	0.40
40	24	14	10	25.34	460	0.71
50	40	15	25	68.37	865	1.32
63	26	18	8	72.89	1330	2.10

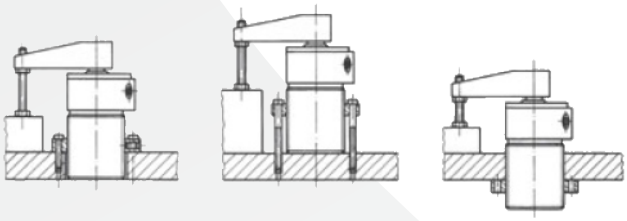

Montaj Şekli

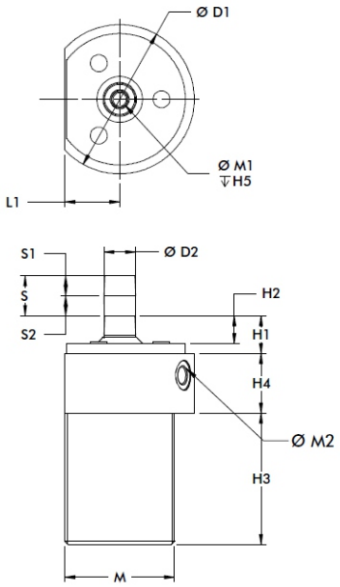

Çap Bore (mm)	**ØD1**	**ØD2**	**H1**	**H2**	**H3**	**H4**	**H5**	**L1**	**M**	**M1**	**M2**
20	48	10	17.5	9.5	60	28	15	19	M36X1.5	M5	M5
32	64	12	16	11	69	25		22.5	M42X1.5	M6	M5
40	75	16	19	14	66	35	17	27.5	M55X2	M8	G1/8
50	90	18	25	17	104		25	34.5	M68X2	M10	G1/8
63	105	20	27	19	77	38	20	40	M80X2	M10	G1/4